Inverter Hub SolarEdge Home Monofase - Casi d'uso supportati per installazioni di accumulo e di backup

Cronologia revisioni

- Versione 1.1 (Luglio 2024): immagini aggiornate
- Versione 1.0 (Novembre 2023)

Contenuto

Esclusione di responsabilità 2
Avviso importante 2
Panoramica 2
Definizione dei termini 3
Configurazioni supportate 3
Modelli di inverter Hub supportati 4
Interfaccia di backup compatibile 4
Batteria compatibile 4
Contatori compatibili 4
Cavi raccomandati 5
Comunicazione tra più inverter 5
Connessione alla batteria 400V SolarEdge Home 5
Collegamento all'interfaccia di backup 6
Collegamento dell'interruttore di spegnimento rapido (RSD) e dell'alimentazione doppia. 6
Collegamento a un contatore 7
- Utilizzo dei contatori nelle installazioni di backup 7
- Utilizzo dei contatori nelle installazioni di solo accumulo 8

Collegamento di più inverter alla stessa rete CA 8
Casi d'uso supportati 9
- Inverter Hub SolarEdge Home singolo con accumulo e backup domestico completo 10
- Inverter Hub SolarEdge Home monofase multipli con accumulo e backup domestico completo 11
- Inverter Hub SolarEdge Home monofase con backup domestico completo e inverter FV/accumulo in batteria di terze parti 12
- Inverter Hub SolarEdge Home monofase con backup parziale 13

Informazioni di contatto del Supporto 14

Esclusione di responsabilità

Nessuna parte di questo documento può essere riprodotta, memorizzata in un sistema di backup o trasmessa in qualsiasi forma o con qualsiasi mezzo, elettronico, meccanico, fotografico, magnetico o altro, senza il previo consenso scritto di SolarEdge Inc.
Il materiale fornito in questo documento è ritenuto accurato e affidabile. Tuttavia, SolarEdge non si assume alcuna responsabilità per l'uso di questo materiale. SolarEdge si riserva il diritto di modificare il materiale in qualsiasi momento e senza preavviso. Si può consultare il sito web di SolarEdge per la versione più aggiornata.
Tutte le aziende, i marchi di prodotti e i nomi di servizi sono marchi commerciali o marchi registrati dei rispettivi titolari. Si applicano i termini e le condizioni generali di fornitura di SolarEdge.
Il contenuto di questi documenti è continuamente rivisto e modificato, se necessario. Tuttavia, non è possibile escludere la presenza di incongruenze. Non si garantisce la completezza di questi documenti.
Le immagini contenute in questo documento hanno puro scopo illustrativo e possono variare in base ai modelli di prodotto.

Avviso importante

L'utilizzo di una configurazione in contrasto con le istruzioni contenute in questo documento invalida la garanzia di qualsiasi apparecchiatura SolarEdge.

Panoramica

L'Inverter Hub SolarEdge Home Monofase (SExxxxH-RWBxxxx) è utilizzato per varie applicazioni che consentono l'indipendenza energetica per i proprietari di impianti, utilizzando una batteria per immagazzinare e fornire energia in base alle necessità. L'inverter, se installato in combinazione con l'Interfaccia di backup SolarEdge Home, fornisce alimentazione di backup in caso di guasto alla rete elettrica. La soluzione si basa su un inverter sia per la gestione del fotovoltaico che della batteria. Il presente documento illustra i casi d'uso e gli scenari di installazione consentiti dell'Inverter Hub SolarEdge Home - Monofase.
Per informazioni dettagliate sul collegamento tra i prodotti e sulla loro configurazione, fare riferimento alle guide all'installazione dei prodotti del Centro di formazione SolarEdge.

Definizione dei termini

- **Accoppiamento in CC**: l'inverter è collegato all'impianto fotovoltaico e alla batteria.
- **Accoppiamento in CA**: più inverter sono collegati in parallelo sul lato CA, mentre la produzione fotovoltaica di un inverter può caricare una batteria su un altro inverter. Si riferisce anche al caso in cui la batteria viene caricata dalla rete.
- **Installazioni di solo accumulo**: sistemi che utilizzano uno o più inverter, almeno uno con una batteria collegata, ma senza interfaccia di backup (detta anche "BUI").
- **Installazioni di backup**: sistemi che utilizzano uno o più inverter di cui almeno uno sia un inverter Hub SolarEdge Home Monofase con batteria collegata. Inoltre, deve essere installata l'interfaccia di backup per potersi disconnettere dalla rete durante l'operazione di backup. Per una rete monofase, è necessaria una BUI monofase. Per una rete trifase è necessaria una BUI trifase. **Per le interfacce di backup consentite**, fare riferimento alla tabella Casi d'uso di accumulo e backup domestico completo.
- **Connessioni RS485**: l'inverter dispone di due connessioni bus RS485 separate:
    - RS485-2: etichettata sulla scheda dell'inverter come "RS485-2", viene utilizzata SOLO per il collegamento tra inverter leader e follower.
    - RS485-1: l'inverter dispone di tre collegamenti a morsettiera RS485-1 sulla scheda di connessione delle comunicazioni situata sul lato sinistro dell'unità di connessione. Consultare la Guida rapida all'installazione dell'Inverter Hub SolarEdge Home - Monofase per maggiori informazioni.
- **Inverter FV/accumulo in batteria di terze parti**: un dispositivo di terze parti in grado di generare alimentazione in CA in base al codice di rete applicabile. I dispositivi possono essere inverter FV o batterie accoppiate in CA di terze parti.
    - I dispositivi di terze parti devono essere collegati al punto di connessione alla rete.
    - I generatori diesel non sono supportati.

Configurazioni supportate

L'elenco seguente fornisce un'illustrazione di alto livello delle configurazioni supportate attuali e future.

- Inverter Hub SolarEdge Home monofase singolo o multiplo con accumulo e backup domestico completo.
- Inverter Hub SolarEdge Home monofase con un Inverter Wave SolarEdge Home monofase, accumulo e backup domestico completo.
- Inverter Hub SolarEdge Home monofase con backup domestico completo - Inverter/accumulo di terze parti (installato sul lato rete).

Per informazioni dettagliate, modelli supportati, prestazioni applicate e disponibilità consultare Casi d'uso supportati.

Modelli di inverter Hub supportati

Modello di inverter	Descrizione
SE2500H-RWBMNBF54	Inverter Hub SolarEdge Home - Monofase, 2,5 kW
SE3000H-RWBMNBF54	Inverter Hub SolarEdge Home - Monofase, 3 kW
SE3680H-RWBMNBF54	Inverter Hub SolarEdge Home - Monofase, 3,68 kW
SE4000H-RWBMNBF54	Inverter Hub SolarEdge Home - Monofase, 4 kW
SE5000H-RWBMNBF54	Inverter Hub SolarEdge Home - Monofase, 5 kW
SE6000H-RWBMNBF54	Inverter Hub SolarEdge Home - Monofase, 6 kW
SE8000H-RWBMNBF54	Inverter Hub SolarEdge Home - Monofase, 8 kW
SE10000H-RWBMNBF54	Inverter Hub SolarEdge Home - Monofase, 10 kW

Interfaccia di backup compatibile

Utilizzare l'interfaccia di backup pertinente in base al tipo di rete e alla configurazione supportata come descritto nella tabella seguente.

Produttore	Modello compatibile	Versione firmware supportata
Interfaccia di Backup SolarEdge Home Monofase per rete monofase	BI-EU1P	Inverter - 4.19 e superiori

Batteria compatibile

Produttore della batteria	Modelli compatibili	Versioni Firmware supportate
Batteria 400V SolarEdge Home per l'Europa	BAT-10K1P	Inverter - 4.19 e superiori

Contatori compatibili

Produttore	Modello compatibile	Versione firmware supportata
Contatore inline SolarEdge Home	MTR-240-1PC1-DW-MW / MTR-240-1PC1-DW-MWA	4.14.xx e superiori
Contatore di energia con connessione Modbus	SE-WND-3Y400-MB-K2 (UK G100/2/2)	
Contatore di energia con connessione Modbus	SE-MTR-3Y-400V-A	

Cavi raccomandati

<table>
<tr><th>Cavo</th><th>Sezione</th><th>Tipo di filo</th><th>Lunghezza massima</th></tr>
<tr><td>FV CC</td><td>6 mm²</td><td>Doppio isolamento per 1000 V</td><td>Fino a 300 m</td></tr>
<tr><td>Batteria CC</td><td>6-10 mm²
Per ulteriori informazioni sull'installazione di più batterie, cliccare qui</td><td>Doppio isolamento per 600 V</td><td>
<table>
<tr><th>$Max\ Distanza\ (m)$[1]</th><th>Batteria singola</th><th>Due batterie</th><th>Tre batterie</th></tr>
<tr><td><11</td><td>6 mm²</td><td>10mm2</td><td>10mm2</td></tr>
<tr><td>11-20</td><td>6 mm²</td><td>10mm2</td><td>10mm2</td></tr>
<tr><td>21-30</td><td>6 mm²</td><td>10mm2</td><td>N/A</td></tr>
<tr><td>31-35</td><td>6 mm²</td><td>N/A</td><td>N/A</td></tr>
<tr><td>36-50</td><td>10mm2</td><td>N/A</td><td>N/A</td></tr>
</table>
1 – Distanza massima dalla batteria all’inverter (in un verso)
</td></tr>
<tr><td>RS485</td><td>>0,25 mm²</td><td>Doppino intrecciato CAT 5e/6 con isolamento per 600 V</td><td>Fino a 50 m</td></tr>
<tr><td>Cavi CA</td><td>1-13 mm²</td><td>Multicore, diametro esterno: 9-21 mm</td><td>Secondo le norme locali</td></tr>
</table>

Comunicazione tra più inverter

Se in un impianto sono presenti più inverter SolarEdge, uno deve essere configurato come leader e gli altri come follower.
Per fornire alimentazione di backup, l'inverter leader deve essere un inverter Hub SolarEdge Home Monofase. L'inverter leader deve essere collegato a una batteria compatibile e alla piattaforma di monitoraggio SolarEdge utilizzando una delle seguenti opzioni:

- Un router domestico che utilizza un cavo Ethernet (LAN), che è l'opzione di comunicazione consigliata.
- In modalità wireless tramite l'interfaccia Wi-Fi integrata. È necessaria un'antenna esterna; acquistabile separatamente da SolarEdge.
- Per una configurazione semplice e solida e per espandere la portata wireless è possibile utilizzare il Gateway Wi-Fi SolarEdge; acquistabile separatamente da SolarEdge.
- Un modulo LTE plug-in; acquistabile separatamente da SolarEdge).

Gli inverter follower sono collegati al monitoraggio SolarEdge tramite l'inverter leader. Per comunicare con l'inverter leader, gli inverter follower si connettono all'inverter leader tramite il protocollo SolarEdge Modbus utilizzando la porta di comunicazione RS485-2. Per l'installazione di backup, l'inverter leader deve essere collegato all'interfaccia di backup SolarEdge Home.
Per istruzioni dettagliate sull'installazione, consultare la Guida rapida all'installazione dell'inverter SolarEdge Home Hub - Monofase.

Connessione alla batteria 400V SolarEdge Home

SolarEdge consiglia di collegare l'inverter e la batteria attraverso il Network SolarEdge Home integrato. In alternativa, è possibile collegare la batteria e l'inverter utilizzando la comunicazione via cavo.
Per istruzioni dettagliate sull'installazione, consultare la Guida rapida all'installazione dell'inverter Hub SolarEdge Home e la Guida all’installazione dellabatteria.

Collegamento all'interfaccia di backup

Per abilitare l'operazione di backup, devono essere soddisfatti i seguenti prerequisiti:

- È necessario utilizzare l'interfaccia di backup.
- L'inverter leader deve essere un inverter Hub SolarEdge Home Monofase collegato all'interfaccia di backup tramite un bus di comunicazione RS485 e una linea di alimentazione a 12 V dall'inverter.
- L'inverter Leader deve essere collegato a una batteria 400V SolarEdge Home.

NOTA

Per istruzioni dettagliate sull'installazione, consultare la Guida rapida all'installazione dell'interfaccia di backup SolarEdge Home monofase e la Guida rapida all'installazione dell'inverter Hub SolarEdge Home.

Collegamento dell'interruttore di spegnimento rapido (RSD) e dell'alimentazione doppia.

Un interruttore di spegnimento rapido (RSD) è un interruttore esterno che spegne da remoto la corrente alternata dell'inverter Hub SolarEdge Home - Monofase e riduce la tensione in corrente continua dalle stringhe fotovoltaiche portandola a un livello di sicurezza.
Se è attivata una funzione di backup, che è l'impostazione predefinita quando l'interfaccia di backup è collegata all'inverter, l'inverter inizia a fornire alimentazione di backup pochi secondi dopo un'interruzione della rete o dopo lo spegnimento dell'interruttore di circuito in CA.
Quando l'interruttore di protezione in CA viene spento per operazioni di manutenzione, esiste un rischio per la sicurezza poiché l'inverter continua a fornire alimentazione di backup al quadro di distribuzione principale.
Per evitare che l'inverter fornisca alimentazione di backup durante le operazioni di manutenzione, è necessario spegnerlo, tramite l'interruttore di spegnimento rapido o portando l'interruttore P/1/0, dell'inverter o dell'interfaccia di backup, in posizione "0".
Per consentire uno spegnimento rapido e affidabile dell'inverter con funzione di backup, SolarEdge consiglia di collegare un interruttore di spegnimento rapido che spegnerà l'inverter e attiverà SafeDC™, il che riduce automaticamente la tensione in ogni modulo a 1 volt.

NOTA

Per istruzioni dettagliate sull'installazione di un interruttore di spegnimento rapido, consultare la Guida rapida all'installazione dell'inverter Hub SolarEdge Home e la Guida rapida all'installazione dell'interfaccia di backup SolarEdge Home monofase.

Collegamento a un contatore

Utilizzo dei contatori nelle installazioni di backup

Esistono due tipi di installazione di backup:

- **Backup domestico completo** – in questo tipo di installazione, TUTTI i carichi domestici sono collegati sul lato CARICO dell'interfaccia di backup (noto anche come "isola di backup"). Durante le interruzioni della rete, tutti i carichi domestici sono in grado di funzionare. Si noti che il numero di carichi che funzionano durante il backup dipende dalla potenza massima disponibile durante il backup.
- **Backup domestico parziale** – in questo tipo di installazione, ALCUNI carichi domestici sono collegati sul lato CARICO dell'interfaccia di backup mentre altri carichi sono collegati sul lato RETE dell'interfaccia di backup (noto anche come "isola esterna di backup"). Durante un'interruzione della rete, solo i carichi collegati al lato CARICO dell'interfaccia di backup (l'isola di backup) funzionano, mentre i carichi collegati al lato RETE non funzionano durante un'interruzione della rete.
- **Backup domestico completo**: in questo tipo di installazione è necessario utilizzare il contatore di esportazione/importazione interno all'interfaccia di backup. Non è necessario collegare un contatore di esportazione/importazione esterno.
- **Backup domestico parziale**: per il backup domestico parziale, collegare i carichi selezionati al lato rete (all'esterno dell'isola di backup) dell'interfaccia di backup (etichettata come "GRID"); questi carichi non funzionano durante il backup. Nel punto di connessione alla rete è necessario installare un contatore SolarEdge separato come contatore di esportazione/importazione per controllare il sistema. Questo contatore deve comunicare con l'inverter leader tramite il Network SolarEdge Home o tramite la porta RS485.
- **Inverter FV / accumulo in batteria di terze parti:** se nel sistema viene utilizzato un inverter FV di terze parti o un accumulo in batteria, collegare tutti gli inverter FV di terze parti o gli accumuli in batteria al lato rete, all'esterno dell'isola di backup dell'interaccia di backup, etichettata come "GRID". Si consiglia di installare un contatore di produzione esterno SolarEdge separato all'uscita dell'inverter FV/accumulo in batteria per visualizzare correttamente la produzione dell'inverter FV/accumulo in batteria di terze parti nella piattaforma di monitoraggio. Un contatore di produzione singolo deve comunicare con l'inverter leader tramite Network SolarEdge Home o tramite la porta RS485. In questo caso tutti gli inverter FV/accumuli in batteria di terze parti dovranno essere aggregati sul loro lato CA per essere collegati al contatore di produzione.

A meno che una versione specifica del firmware non consenta di collegare un inverter FV/accumulo in batteria di terze parti all'interno dell'isola di backup, al lato carico dell'interfaccia di backup, è vietato installare un inverter FV/accumulo in batteria di terze parti all'interno dell'isola di backup. L'inverter FV/accumulo in batteria di terze parti devono essere collegati al lato rete dell'interfaccia di backup.

Utilizzo dei contatori nelle installazioni di solo accumulo

È necessario installare un contatore SolarEdge come contatore di esportazione/importazione nel punto di connessione alla rete per controllare il sistema. Questo contatore deve comunicare con l'inverter leader tramite Network SolarEdge Home o tramite la porta RS485 dedicata.
Se si utilizza un inverter FV/accumulo in batteria di terze parti, si deve installare un contatore SolarEdge aggiuntivo sull'uscita CA dell'inverter FV/accumulo in batteria di terze parti come contatore di produzione esterno per visualizzare correttamente la produzione nella piattaforma di monitoraggio. Questo contatore deve comunicare con l'inverter leader tramite il Network SolarEdge Home o tramite la porta RS485 attraverso il contatore di esportazione/importazione. I contatori collegati tramite RS485 sono configurati con SolarEdge SetApp sul bus RS485-1 dell'inverter leader. In questo caso tutti gli inverter FV/accumuli in batteria di terze parti dovranno essere aggregati sul loro lato CA per essere collegati al contatore di produzione.

Collegamento di più inverter alla stessa rete CA

Quando si installano più inverter, tutti gli inverter e l'interfaccia di backup devono avere la stessa sequenza di fase e una mappatura delle fasi coerente.
La figura 1 mostra i terminali del cavo CA di un inverter.

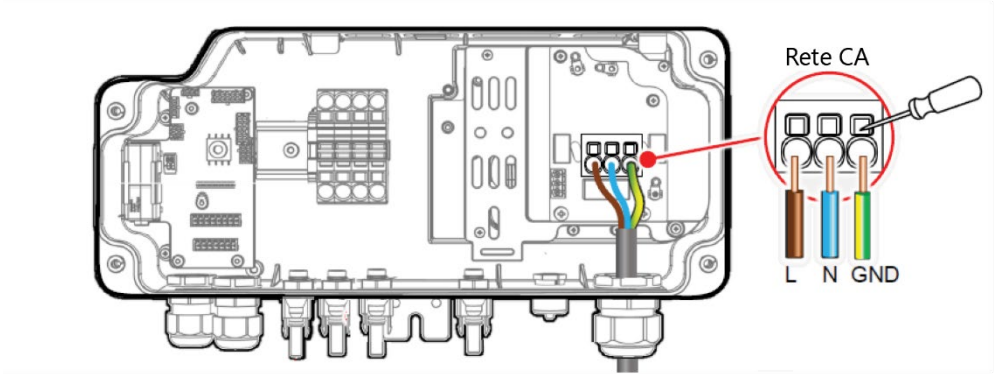

Figura 1 Terminali del cavo CA dell'inverter

Casi d'uso supportati

La tabella seguente fornisce delle opzioni di matrici di compatibilità per le combinazioni di inverter, batterie e backup.

NOTA

Tutti i casi d'uso si applicano al backup domestico completo e parziale.
Per semplicità, le seguenti figure illustrano il backup domestico completo, ma è contemplato anche il backup domestico parziale.

NOTE IMPORTANTI

Salvo diversamente specificato, si presuppone che la rete sia monofase e che l'interfaccia di backup in uso sia l'interfaccia di backup monofase per tutte le configurazioni nella tabella seguente.

La mancata osservanza delle istruzioni di configurazione fornite in questa sezione invalida la copertura della garanzia.

Configurazione[1,2]	Leader	Numero di inverter follower	Tipi di inverter follower	Batterie per inverter	Potenza CA massima in modalità di backup	Potenza massima di carica continua della batteria da FV+CA	Potenza massima di scarica continua della batteria
Inverter singolo	Hub SolarEdge Home Monofase	N/A	N/A	1-3 batterie 400V SolarEdge Home	Fino alla potenza nominale massima dell'inverter in modalità backup.	• Potenza massima di carica della batteria: 5000W • Potenza massima di carica per 2 batterie: 10000W • Potenza massima di carica per 3 batterie: 15000W	• Potenza massima di scarica della batteria: 5000W • La potenza totale di scarica continua è limitata alla potenza nominale CA dell'inverter nelle applicazioni connesse alla rete e di backup.
Inverter Multipli	Hub SolarEdge Home Monofase	Fino a due inverter dei modelli supportati	Inverter Hub SolarEdge Home monofase (SExxxxHRWBMNBF54)	1-3 batterie 400V SolarEdge Home	Somma della potenza nominale massima di ciascun inverter in modalità backup.	• Per inverter Hub Home monofase: fino a 15000 W con 3 batterie • Per inverter Wave Home monofase : fino a 7500 W con 2-3 batterie	
			Inverter Wave SolarEdge Home monofase (SExxxxHRW000BEN4)		Somma della potenza nominale massima di ciascun inverter		
			Inverter monofase StorEdge accoppiato in CA (SEXXXXHRWSACBXXXX)		Somma della potenza nominale massima di ciascun inverter		

[1] Tutte le configurazioni della tabella possono essere installate con caricabatterie per veicoli elettrici o dispositivi intelligenti.

Inverter Hub SolarEdge Home singolo con accumulo e backup domestico completo

In questa configurazione, l'inverter con l'interfaccia di backup fornisce ai proprietari di casa alimentazione di backup per il backup domestico completo in caso di interruzione della rete. L'ecosistema SolarEdge Smart Energy ottimizza il flusso di energia verso i carichi domestici, massimizzando la quantità di energia solare prodotta, immagazzinata e consumata.

L'interfaccia di backup si collega automaticamente agli inverter e alle batterie, controllando la disconnessione dei carichi domestici dalla rete durante le interruzioni di corrente per fornire alimentazione di backup a tutti i carichi domestici.

La figura 2 mostra uno schema di configurazione di un singolo inverter con backup domestico completo e dispositivi energetici intelligenti.

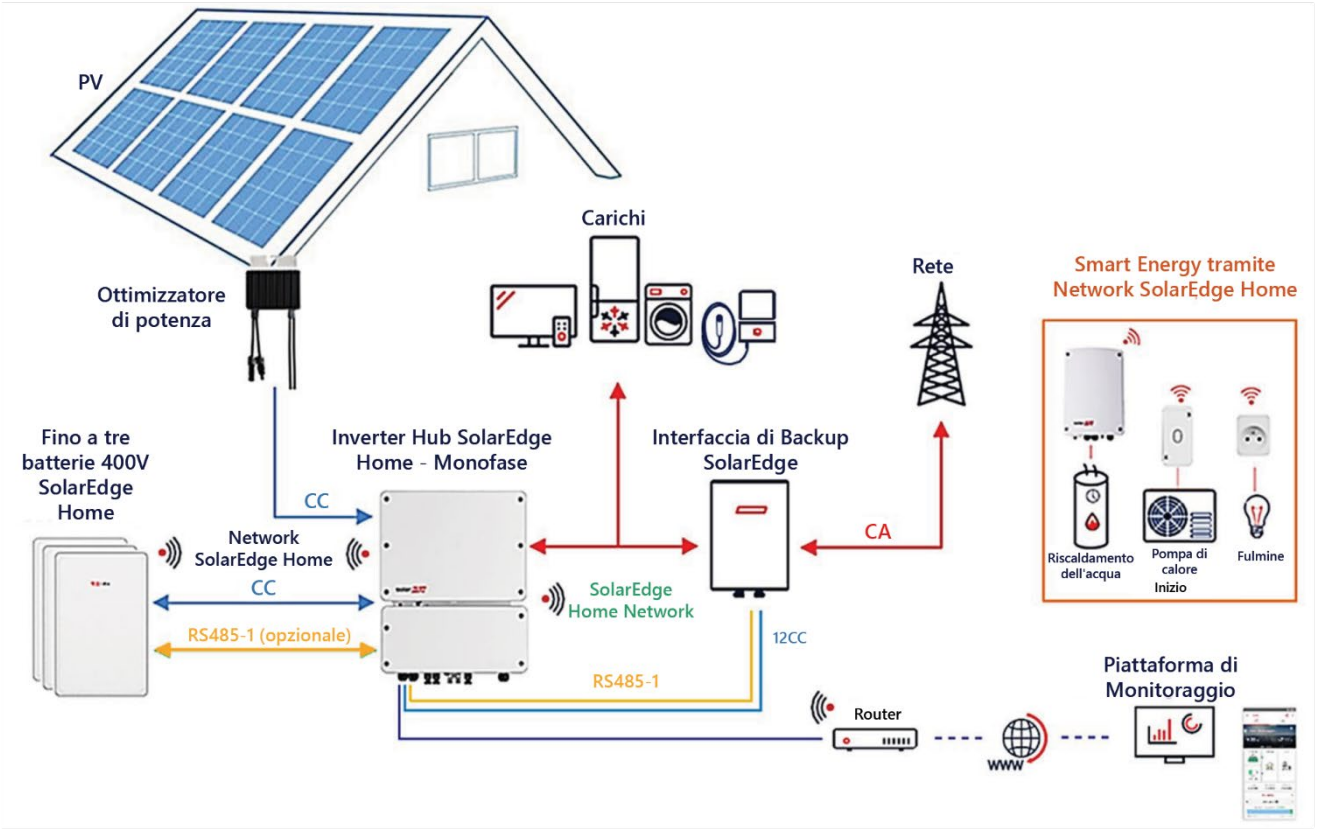

Figura 2 Inverter Hub SolarEdge Home singolo con accumulo e backup domestico completo

Inverter Hub SolarEdge Home monofase multipli con accumulo e backup domestico completo

In questa configurazione, gli inverter con l'interfaccia di backup forniscono ai proprietari di casa alimentazione di backup per carichi domestici completi in caso di interruzione della rete.
L'interfaccia di backup si collega automaticamente agli inverter e alle batterie, controllando la disconnessione dei carichi domestici dalla rete durante le interruzioni di corrente per fornire alimentazione di backup a tutti i carichi domestici.
La figura 3 mostra uno schema di configurazione di più inverter con accumulo e backup domestico completo.

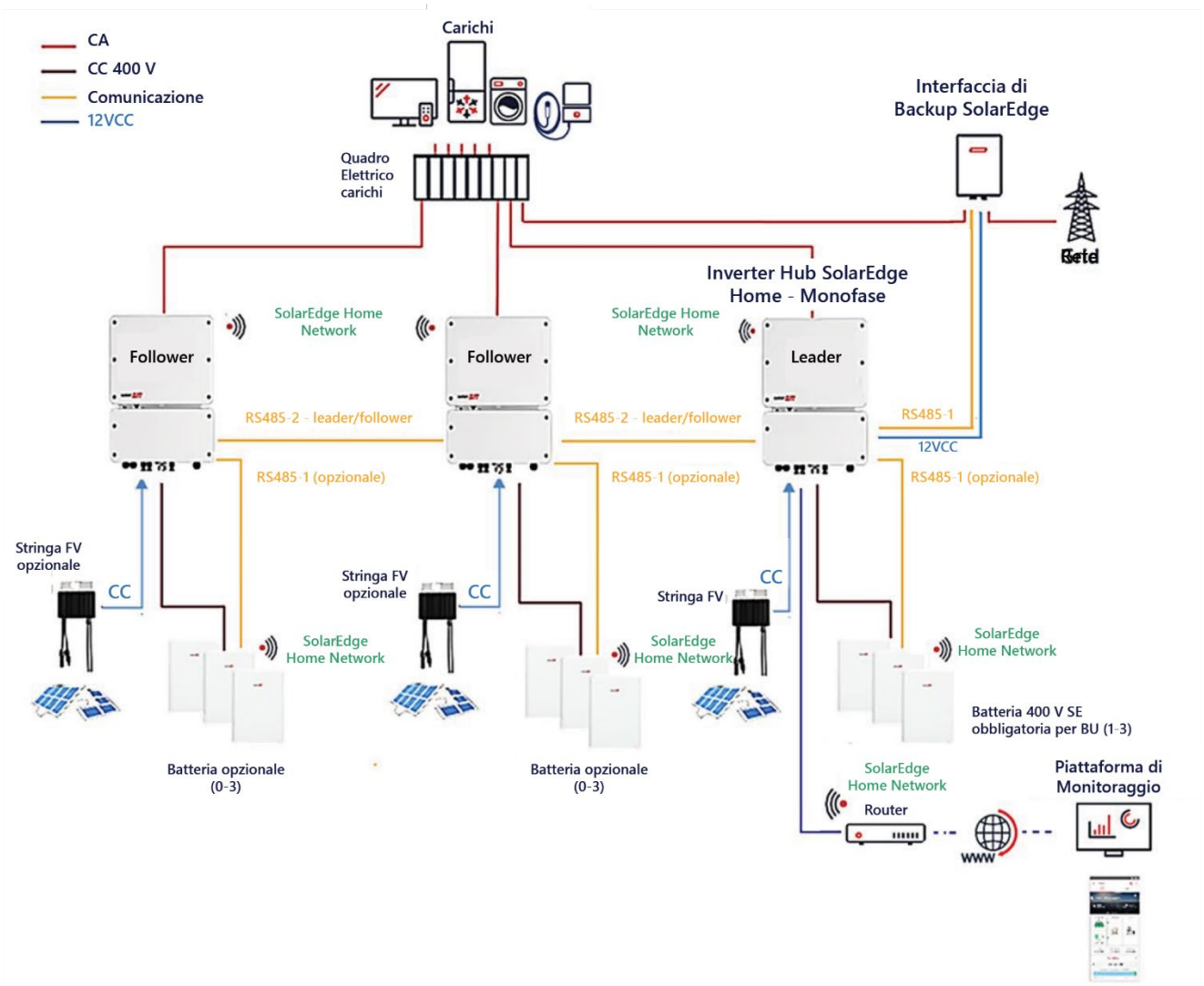

Figura 3 Diversi inverter Hub/Wave SolarEdge Home monofase con accumulo e backup domestico completo

Inverter Hub SolarEdge Home monofase con backup domestico completo e inverter FV/accumulo in batteria di terze parti

In questa configurazione, un inverter SolarEdge, un'interfaccia di backup e delle batterie vengono aggiunte a un inverter/sistema di accumulo in batteria di terze parti esistente.
L'inverter SolarEdge collegato all'interfaccia di backup fornisce ai proprietari di casa l'alimentazione di backup per i carichi domestici completi in caso di interruzione della rete.
L'interfaccia di backup si collega automaticamente all'inverter SolarEdge e alle batterie, controllando la disconnessione dei carichi domestici dalla rete durante le interruzioni della corrente per fornire alimentazione di backup ai carichi domestici.
Figura 4 mostra una configurazione di backup con un inverter Hub SolarEdge Home, un inverter FV/accumulo in batteria di terze parti, fotovoltaico e accumulo.

NOTA

L'inverter FV/accumulo in batteria di terze parti non genera alcuna potenza durante il funzionamento con alimentazione di backup e deve essere collegato al lato rete dell'interfaccia di backup. Si consiglia di collegare un inverter FV/accumulo in batteria di terze parti a un singolo contatore di produzione sul lato CA.

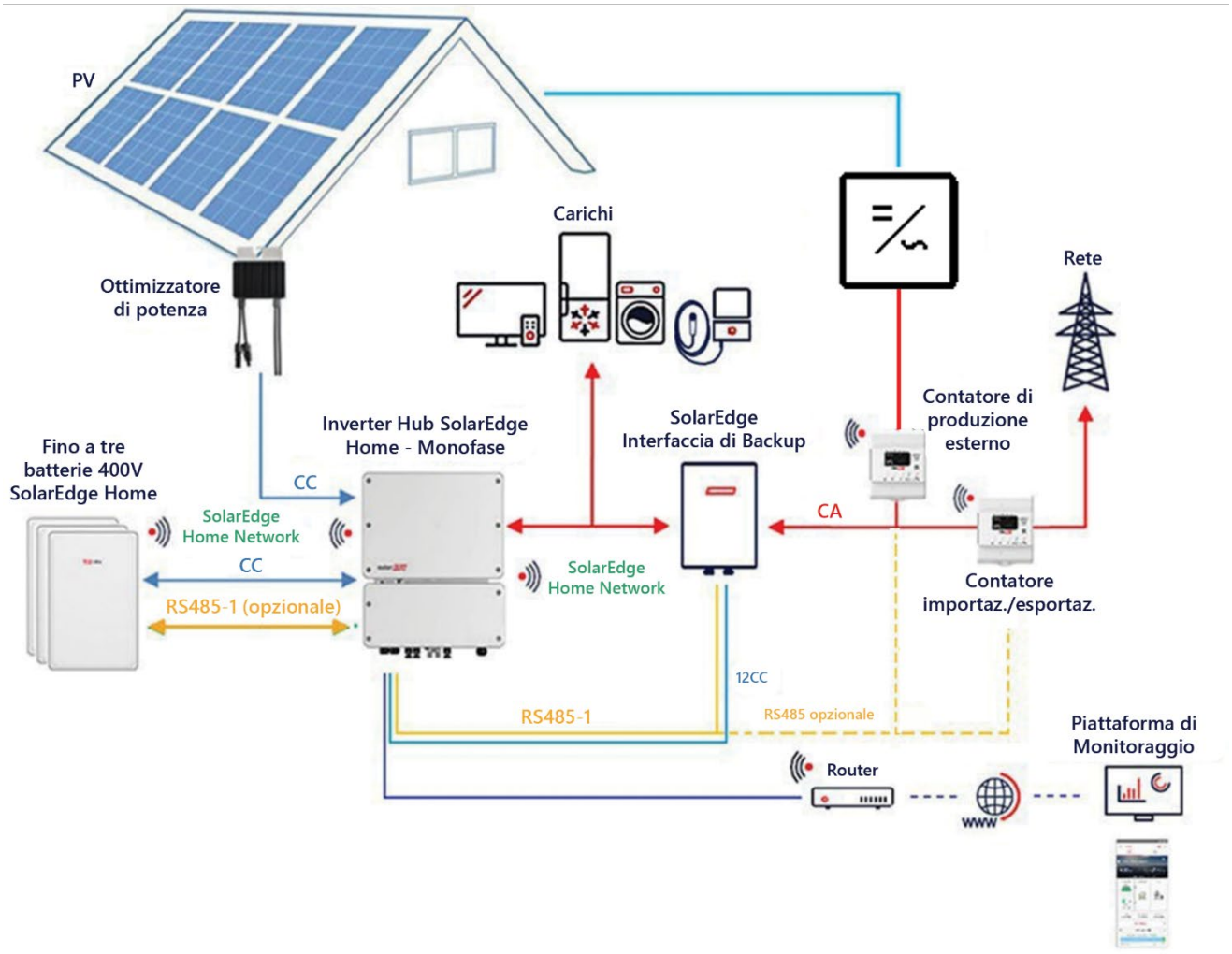

Figura 4 Inverter Hub SolarEdge Home monofase con inverter FV/accumulo in batteria di terze parti, accumulo e backup domestico completo

È necessario installare il contatore esterno di esportazione/importazione nel punto di connessione alla rete. Il contatore integrato nell'interfaccia di backup deve essere disabilitato in SetApp. Seguire attentamente il processo di messa in servizio di SetApp.

Inverter Hub SolarEdge Home monofase con backup parziale

In questa configurazione, l'inverter con l'interfaccia di backup fornisce ai proprietari di casa alimentazione di backup per una parte dei carichi domestici - i carichi che si trovano all'interno della rete dell'isola - in caso di interruzione della rete.
L'interfaccia di backup si collega automaticamente agli inverter e alle batterie, controllando la disconnessione dei carichi domestici dalla rete durante le interruzioni di corrente per fornire alimentazione di backup ai carichi domestici parziali.
La figura 5 mostra una configurazione di backup per un backup parziale.

NOTA

Se configurato con SetApp, il contatore di esportazione/importazione integrato nell'interfaccia di backup non può essere utilizzato con una soluzione di alimentazione di backup parziale.
È invece necessario installare un contatore di importazione/esportazione esterno nel punto di connessione alla rete e disattivare il contatore integrato nell'interfaccia di backup in SetApp. Assicurarsi di seguire la procedura di messa in servizio di SetApp.

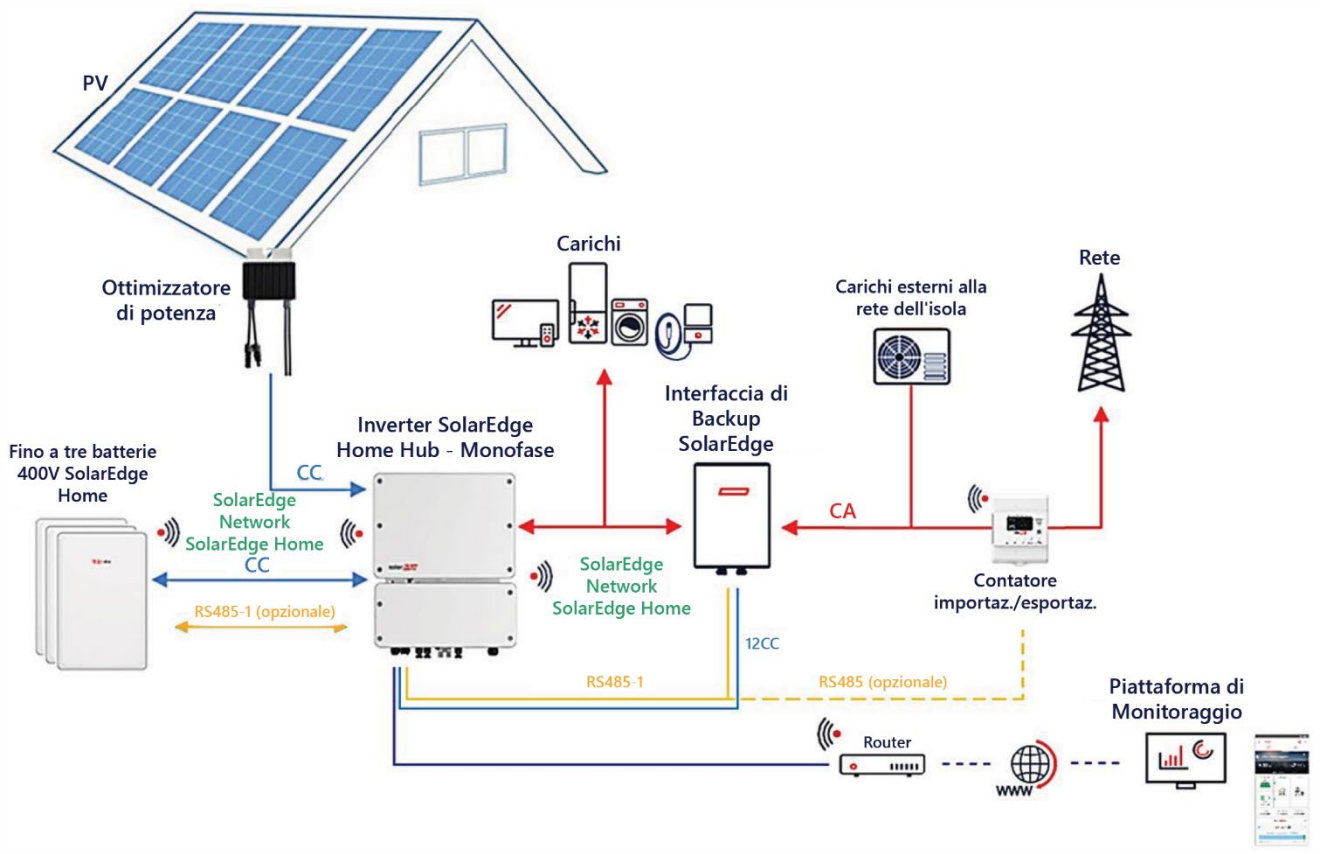

Figura 5 Inverter Hub SolarEdge Home monofase con backup parziale

Informazioni di contatto del Supporto

In caso di problemi tecnici riguardanti i prodotti SolarEdge, contattare l'Assistenza SolarEdge:

Prima di contattare SolarEdge, accertarsi di avere a disposizione le seguenti informazioni:

- Il modello e il numero di serie del prodotto in questione.
- L'errore viene indicato dai LED, sull'applicazione mobile SetApp o sulla piattaforma di monitoraggio, se presente.
- Informazioni sulla configurazione del sistema, inclusi il tipo e il numero di moduli collegati e il numero e la lunghezza delle stringhe.
- Il metodo di comunicazione con il server SolarEdge, se il sito è collegato.
- La versione del software del prodotto appare nella schermata di stato dell'ID.

Per visualizzare i video di YouTube sull'installazione, il cablaggio e la messa in servizio degli inverter SolarEdge, fare clic sui link o scansionare i seguenti codici QR:

Per maggiori informazioni sull'installazione:

https://youtu.be/pjuo7KjRHXc

Per maggiori informazioni sul cablaggio:

https://youtu.be/o_EgCnL_r38

Per maggiori informazioni sulla messa in servizio:

https://youtu.be/_JoiC4_H8sk