SolarEdge
Inversor Home Hub - Trifásico

Guía rápida de instalación

Para Europa, Asia Pacífico y Sudáfrica

solaredge.com
SolarEdge Technologies GmbH, Werner-Eckert-Str. 6, 81829 Múnich, Alemania
Sujeto a cambios sin previo aviso.
© SolarEdge Technologies, Ltd.
Todos los derechos reservados. Marzo de 2023.

Vídeo de desembalaje y montaje

Vídeo del cableado

Ficha técnica

Manual de instalación

Contenido de la entrega

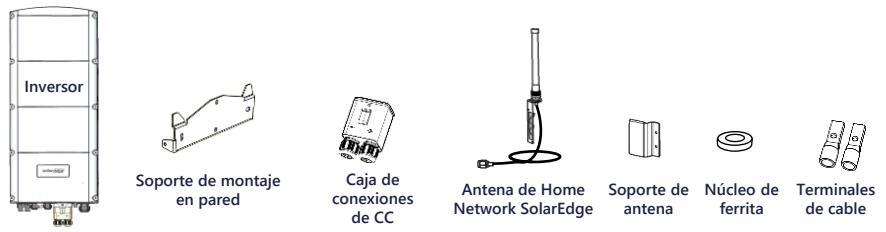

¡ADVERTENCIA!
Este símbolo indica un peligro. Llama la atención sobre un procedimiento que, si no se realiza correctamente o no se cumple, podría provocar lesiones o pérdida de vidas humanas. No proceder más allá de una nota de advertencia hasta que las condiciones indicadas se entiendan y cumplan completamente.

¡Precaución! Supone un peligro. Llama la atención sobre un procedimiento que, si no se realiza correctamente o no se cumple, podría provocar daños o la destrucción del producto. No proceder más allá de una señal de precaución hasta que las condiciones indicadas se entiendan y cumplan completamente.

Herramientas y materiales

A Montaje

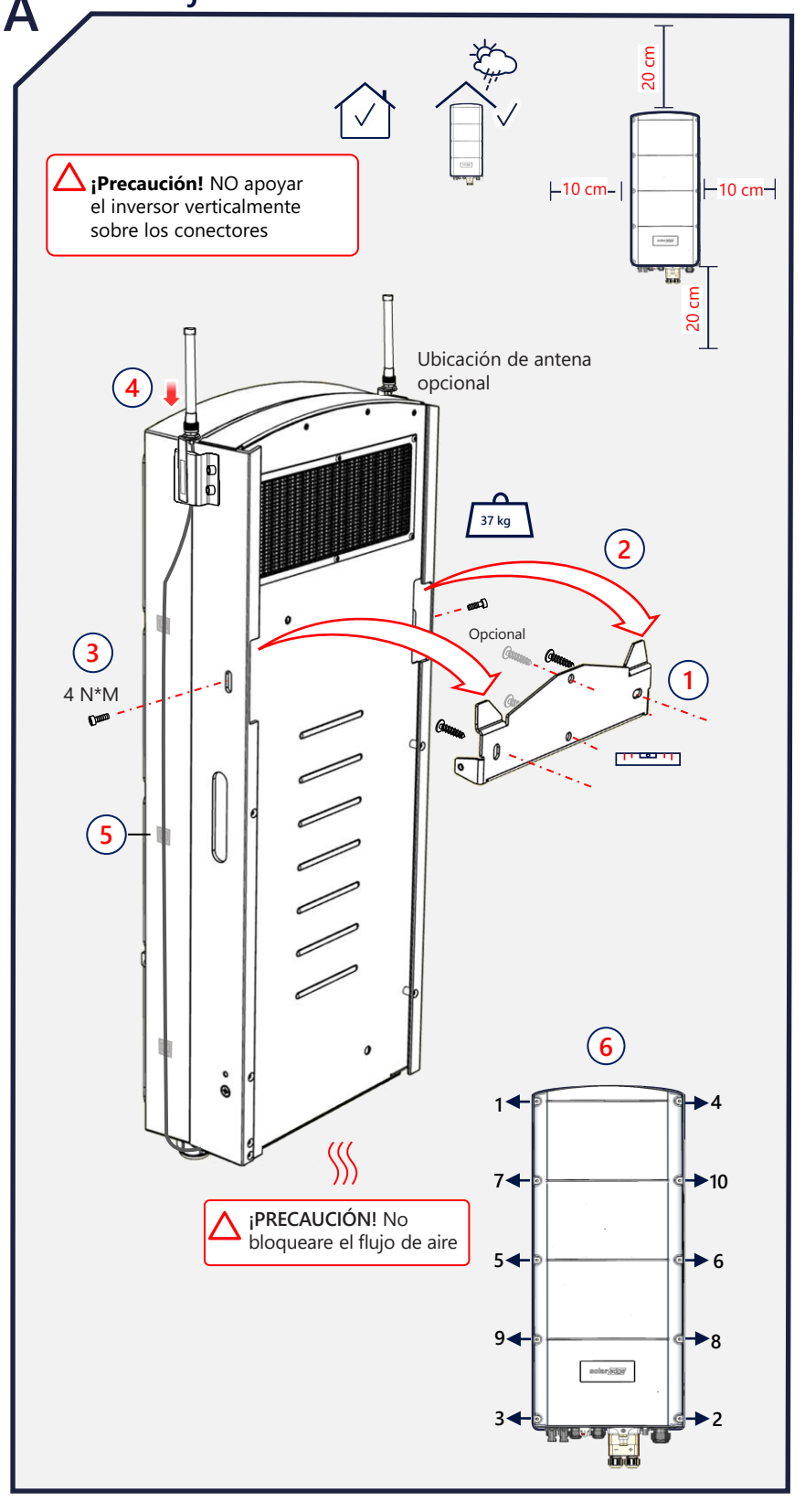

B Cableado

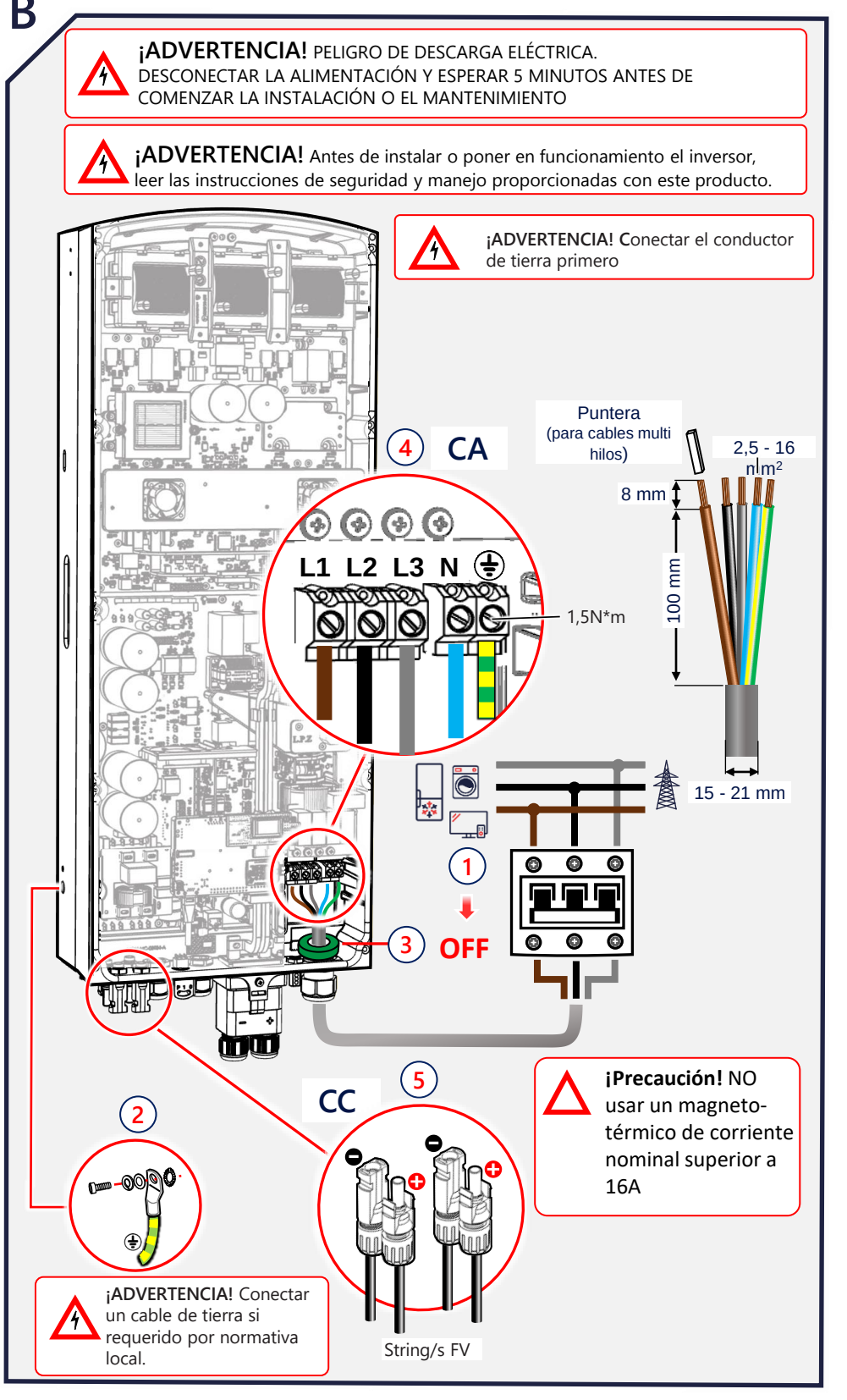

¡IMPORTANTE! La conexión a las unidades y accesorios que se muestra aquí es solo para referencia. Para ver información más detallada, consultar los manuales específicos de cada producto.

C Conexión de Home Network SolarEdge

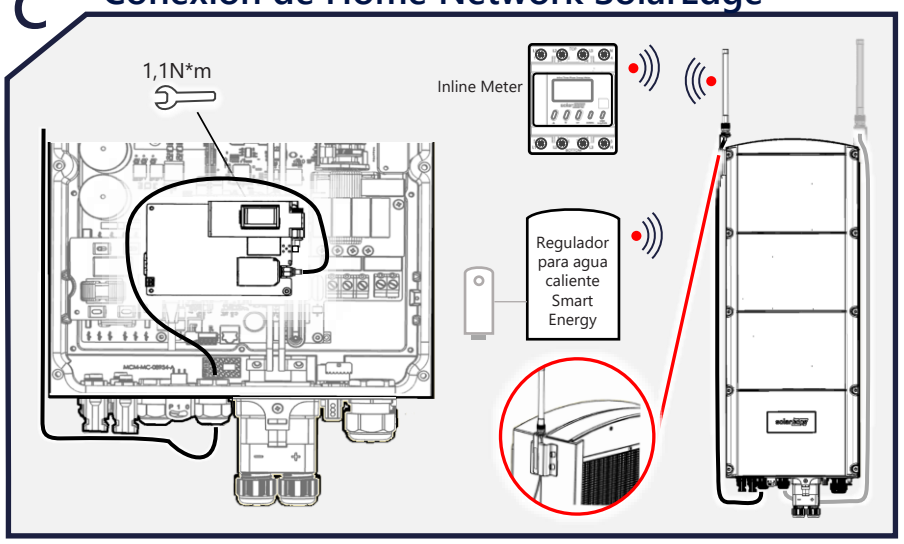

D Conexión de la batería

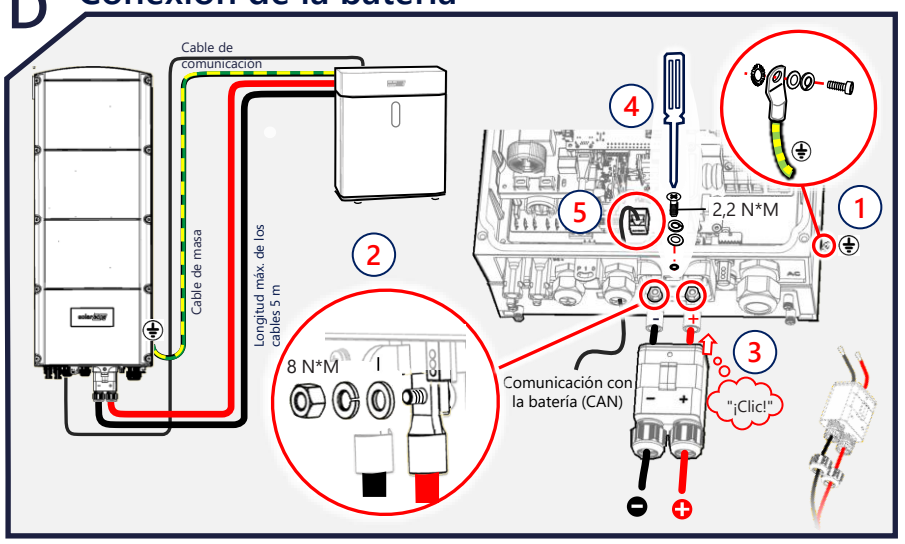

E Comunicación entre varios inversores

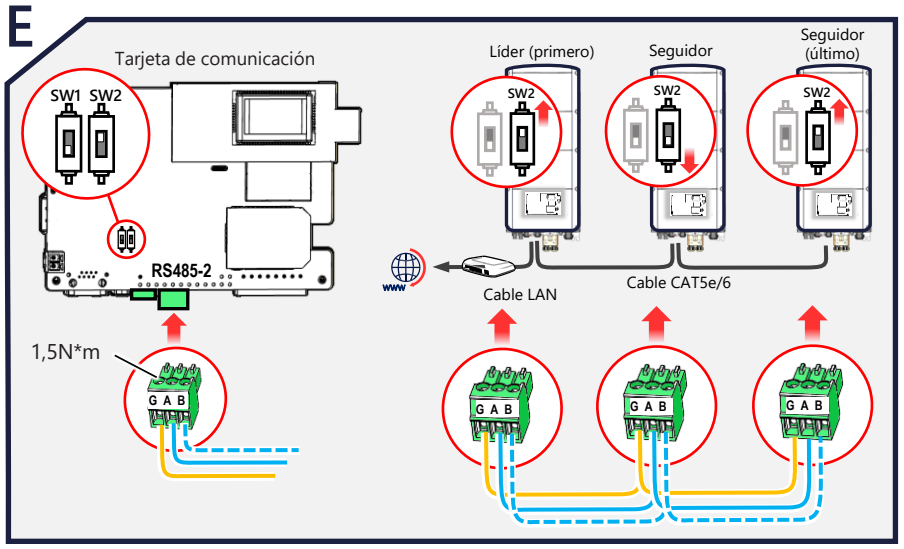

F Conexión de la interfaz de backup

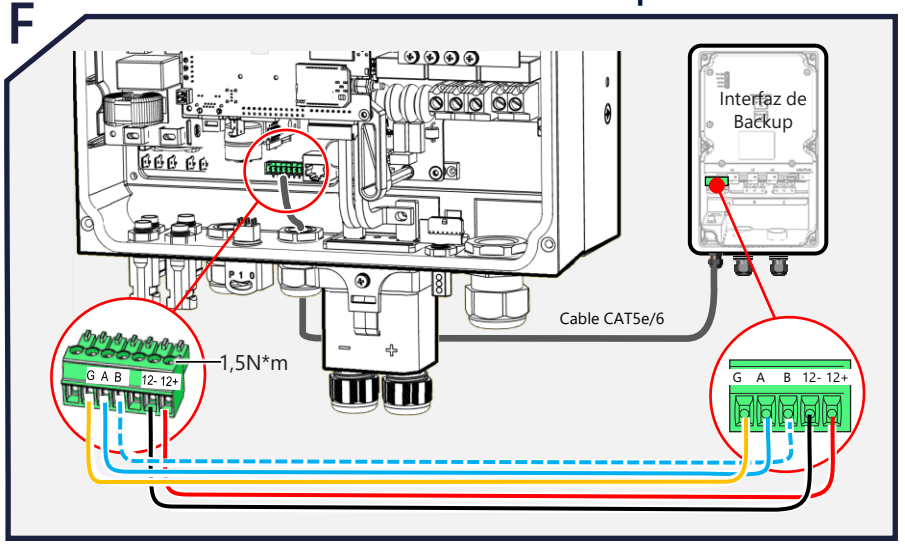

G Conexión del Meter (si se usa una Interfaz de Backup, el Meter se incluye y conecta en la interfaz de backup. El inline meter también se puede conectar de forma inalámbrica)

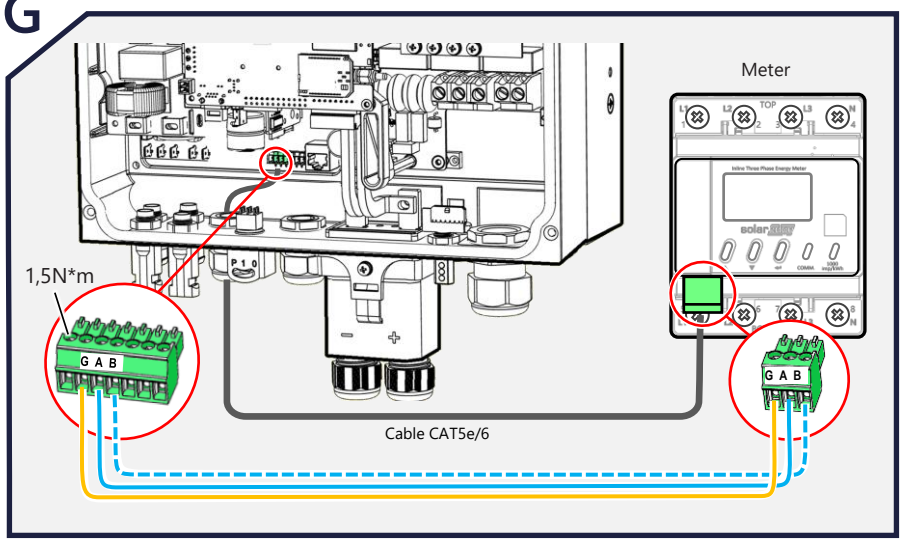

H Conexión LAN

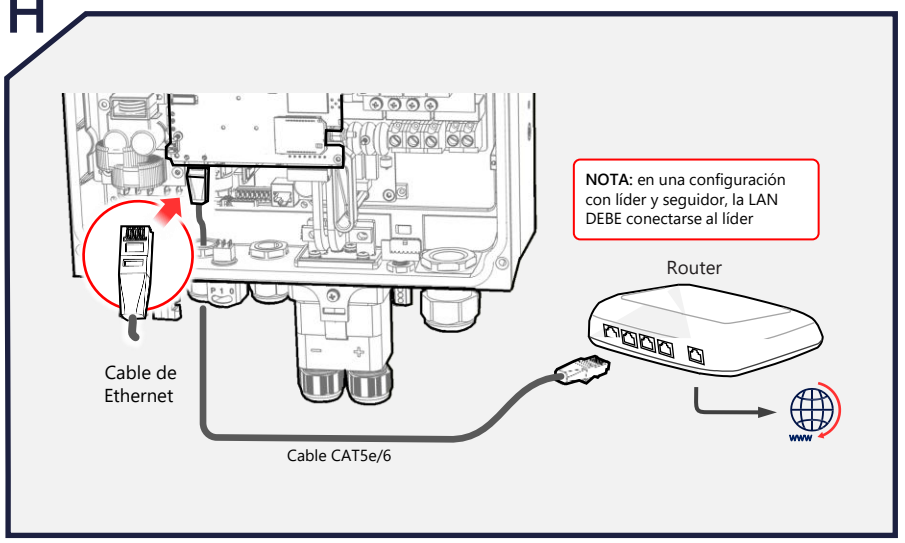

I Puesta en marcha del inversor

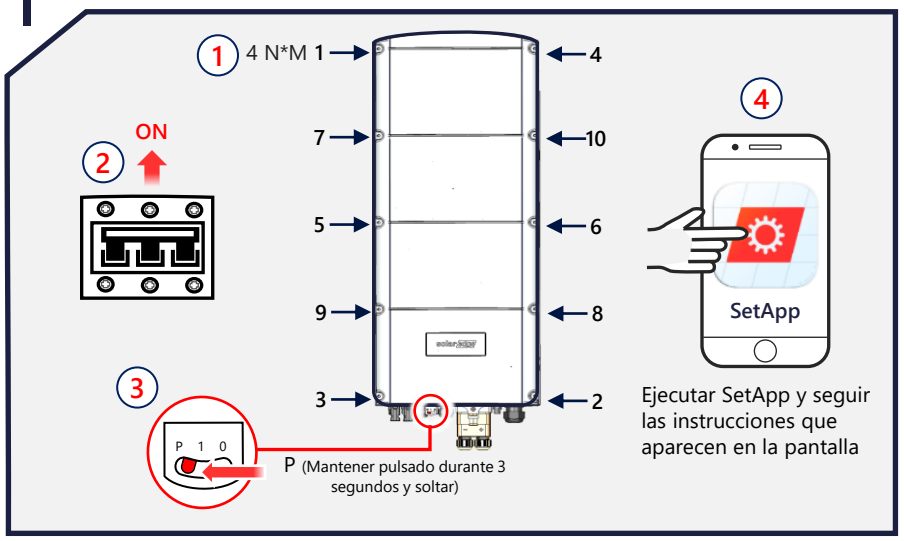

J Indicaciones LED

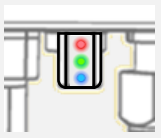

- Rojo: fallo
- Verde: producción de potencia,
- Verde intermitente: conexión con la red correcta
- Azul: comunicación correcta

Para más información, consultar: https://www.solaredge.com/leds

Para más información desde remoto sobre el estado, los indicadores de error y el rendimiento del sistema, consultar la información sobre la monitorización remota en: https://www.solaredge.com/products/pv-monitoring#/