Guía para el montaje en suelo de la batería Home Battery SolarEdge 400V

Contenido

Descripción general del montaje en suelo de la batería 1

Dimensiones generales y disposición del montaje en suelo de Home Battery 1

Lista de piezas del kit del montaje en suelo de Home Battery 4

Herramientas requeridas 4

Ensamblaje del montaje en suelo de Home Battery 5

Descripción general del montaje en suelo de la batería

Home Battery SolarEdge puede montarse en suelo con cada batería fijada a un soporte de batería para el montaje en suelo de Home Battery SolarEdge. El soporte de montaje en suelo se suministra como un kit que se compra aparte del Home Battery SolarEdge.

En este documento, se detalla el contenido del kit de soporte de montaje en suelo de Home Battery SolarEdge y se suministran pautas para el montaje del soporte y la sujeción de la batería a este. Para su comodidad, puede ver un video que lo guiará a través del proceso.

Dimensiones generales y disposición del montaje en suelo de Home Battery

Cuando se utilice más de una batería para un sistema, se pueden colocar varios soportes de montaje en suelo y sujetarlos unos con otros para formar un banco de baterías. En la Figura 1, se muestra la disposición de un banco de baterías Home Battery SolarEdge montado sobre soportes en suelo y dispuesto en fila.

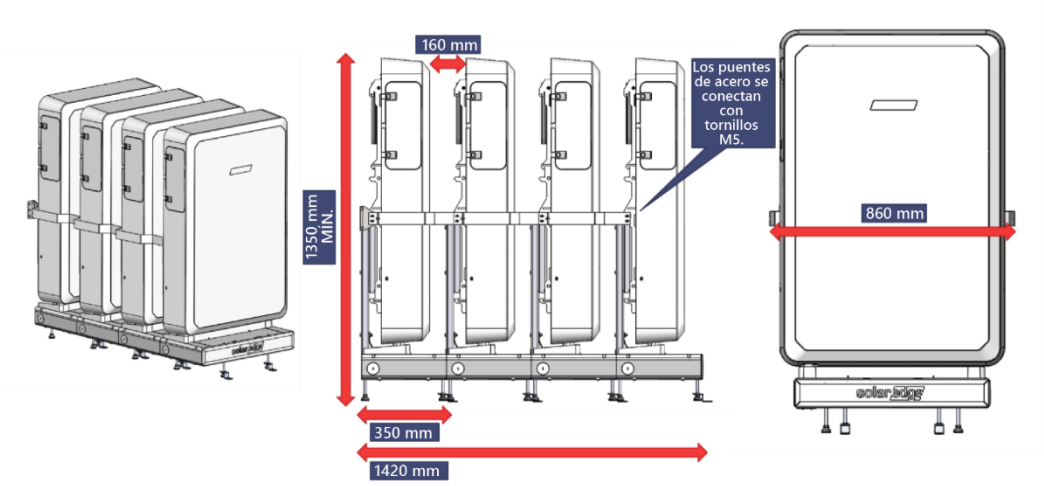

Figura 1: disposición de Home Battery: vistas de perspectiva, lateral y frontal

Tabla 1: dimensiones del montaje y las baterías montadas

Dimensión	Medición mínima (mm)
Altura del montaje y la batería montada	1350
Ancho del montaje y la batería montada	860
Profundidad del montaje	350
Espacio entre las baterías montadas	160

Compartimento trasero y montaje base en suelo

Las piezas para el montaje base en suelo y el compartimento trasero se suministran como parte del kit de montaje en suelo de Home Battery SolarEdge.

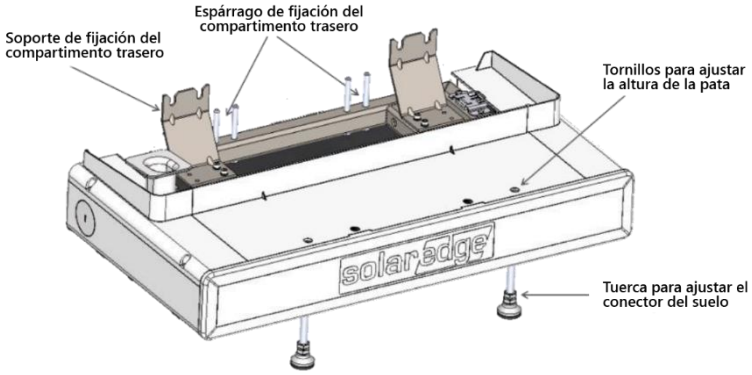

Figura 2: montaje base y puntos de sujeción

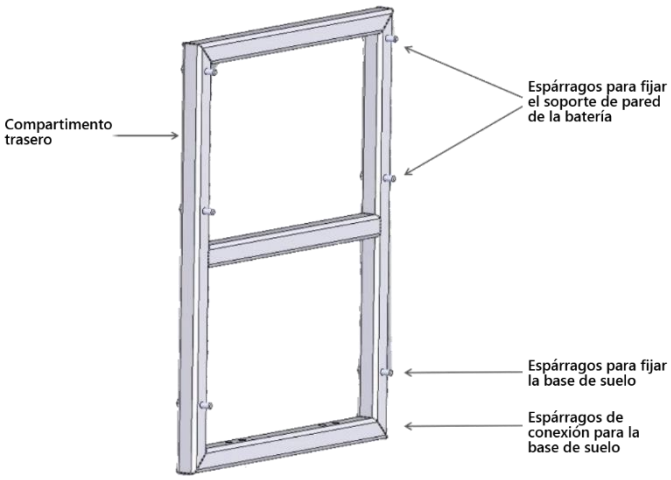

Figura 3: compartimento trasero

Montaje en suelo ensamblado

El montaje en suelo ensamblado incluye la base y el compartimento trasero como se muestra a la izquierda en la Figura 4. En la parte derecha de la figura, se muestra el montaje en pared de la batería después de sujetarlo al montaje en suelo ensamblado.

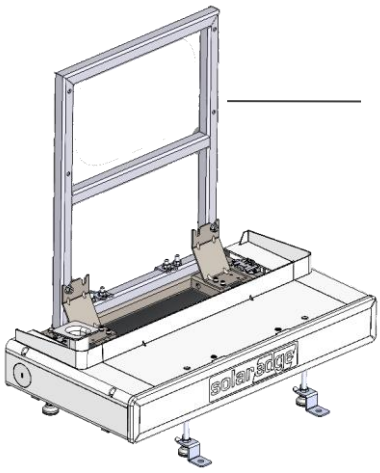

Figura 4: montaje en suelo ensamblado y montaje en suelo con montaje en pared de la batería

NOTA

El montaje en pared de la batería se distribuye junto con esta, pero no forma parte del kit de montaje en suelo de Home Battery SolarEdge.

Lista de piezas del kit del montaje en suelo de Home Battery

Número de pieza	Nombre de la pieza	Imagen de la pieza	Cantidad
Por determinar	Montaje base	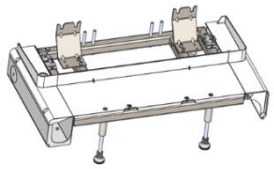	1
MCM-AS-00937-02	Compartimento trasero	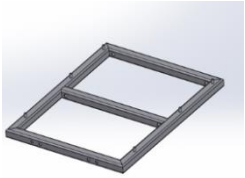	1
MCM-BR-00353-05	Soporte para pared	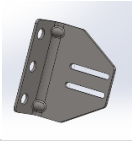	2
MCM-BR-00422-02	Soporte lateral	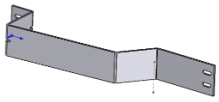	2
MCM-MC-06694-02	Conector de soporte a soporte	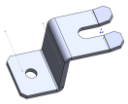	2
MCM-MC-05595-04	Conector de suelo (para un uso óptimo)	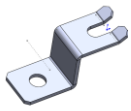	2
MCI-NT-00109	Tuerca M8		10
MCI-SC-00307	Tornillo M5x13		6
MCI-SC-01519	Tornillo M5x80		2
MCI-SC-00077	Tornillo M5x10		2
MCP-MC-02218	tapa decorativa	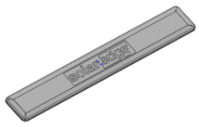	

Herramientas requeridas

- Taladro eléctrico
- Nivel de burbuja
- Llaves Allen: 5/32", 5/16", 5 mm
- Brocas
- Llave dinamométrica
- Llave o enchufes: M8/1/2"

Ensamblaje del montaje en suelo de Home Battery

1. Desembale el kit de montaje en suelo de Home Battery SolarEdge y acomode las piezas de forma que pueda controlarlas con la lista de piezas.
2. Mueva y coloque la base de montaje en suelo cerca de la pared a la cual se sujetará, pero sin que la roce. Coloque la base de forma tal que la parte frontal de esta quede paralela a la pared y apuntando hacia el lado opuesto.
3. Nivele y establezca la altura del montaje base utilizando una llave Allen de 5 mm para girar los **tornillos de ajuste de altura de las patas** para cada una de las patas base del montaje en suelo.
4. Sostenga el compartimento trasero de forma tal que los seis espárragos apunten hacia usted y el montante de conexión con cuatro orificios quede en la parte inferior.
5. Baje el compartimento trasero y colóquelo sobre los cuatro espárragos de conexión ubicados en la parte trasera de la base. A medida que hace esto, los dos espárragos inferiores del compartimento trasero deben asentarse en las ranuras externas del soporte de sujeción del compartimento trasero.
6. Atornille sin presionar las tuercas M8 (1/2") en cada uno de los compartimentos traseros y coloque los espárragos para mantener el compartimento trasero en su lugar. Ajuste por completo a 17 Nm/150 lb-in para terminar de sujetar el compartimento trasero.
7. Sostenga el montaje en pared, con la parte frontal hacia usted, y coloque el montaje en los espárragos de sujeción del soporte de fijación de la batería del compartimento trasero.
8. Atornille sin presionar demasiado una tuerca M8 (1/2") en cada uno de los cuatro espárragos del compartimento trasero para mantener en su lugar el montaje de pared y luego ajuste por completo a 17 Nm/150 lb-in para terminar de sujetar el montaje de pared como se muestra en la Figura 4.
9. Utilice el tornillo corto M5 (5/32" Allen) para acoplar la ranura inferior del soporte para pared a cada lado del montaje en pared y luego coloque el montaje en suelo contra la pared.

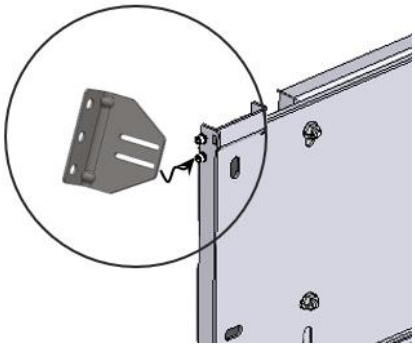

10. Utilice los orificios del soporte para pared para marcar la posición en la pared de los tres orificios de acoplamiento en cada lado. Mueva el montaje en suelo hacia un costado para que pueda entrar el taladro. Perfore los orificios, vuelva a colocar el montaje en suelo y sujete los soportes para pared a la pared.
11. (Opcional) Inserte un soporte de conector de suelo entre la tuerca que sujeta el soporte y la base de cada pata. Coloque el soporte de conector de suelo y marque un orificio de perforación. Quite el soporte y perfore los orificios de sujeción al suelo.

¡PRECAUCIÓN!

La sujeción de los soportes de conector de suelo es opcional. Este paso se debe implementar solo después de determinar que hacerlo no genera lo siguiente:

- Violación de cualquier código de seguridad local o nacional.
- Daños a cualquier infraestructura construida en el suelo. Por ejemplo, sellado, tuberías o sistemas de calefacción en suelo.

12. Coloque y cuelgue la batería en el montaje para pared.
13. Revise que la batería esté apagada.
14. Abra la canaleta de cableado en el lado izquierdo de la base de montaje en suelo y coloque los conductores en su lugar. Pase los cables a través de la manga de cableado en el lado superior izquierdo de la base de montaje en suelo y conecte a la batería. Si instala más de una batería por inversor, utilice los conectores de derivación. Consulte la Guía de instalación rápida de Home Battery.

15. Inserte y ajuste sin presionar demasiado el tornillo de fijación largo M5 de soporte para pared en la ranura de soporte para pared superior en cada lado. El tornillo de fijación largo se enrosca por la carcasa de la batería y actúa como una clavija de suspensión de seguridad.
16. Vuelva a verificar que el soporte esté nivelado y, si es necesario, ajuste la altura de las patas hasta que lo esté.
17. En caso de que el montaje en suelo se sujete opcionalmente a este, reemplace los soportes de conector de suelo y colóquelos sobre el orificio perforado. Sujete al suelo a 17 Nm/150 lb-in y luego ajuste las tuercas de fijación de soporte M10 (11/16”) en cada una de las patas, también a 17 Nm/150 lb-in.
18. Ajuste los dos tornillos de soporte para pared M5 (5/32” Allen) en cada soporte para pared a 17 Nm/150 lb-in.
19. Monte la tapa decorativa.
20. Si instala más montajes en suelo dispuestos desde la parte frontal hacia la parte trasera, coloque el montaje base adicional contra la parte frontal del montaje base ya colocado y repita el proceso de montaje en suelo para los pasos 1 a 8. En la figura, se indica cómo se acomodan las baterías y se sujetan unas a otras.

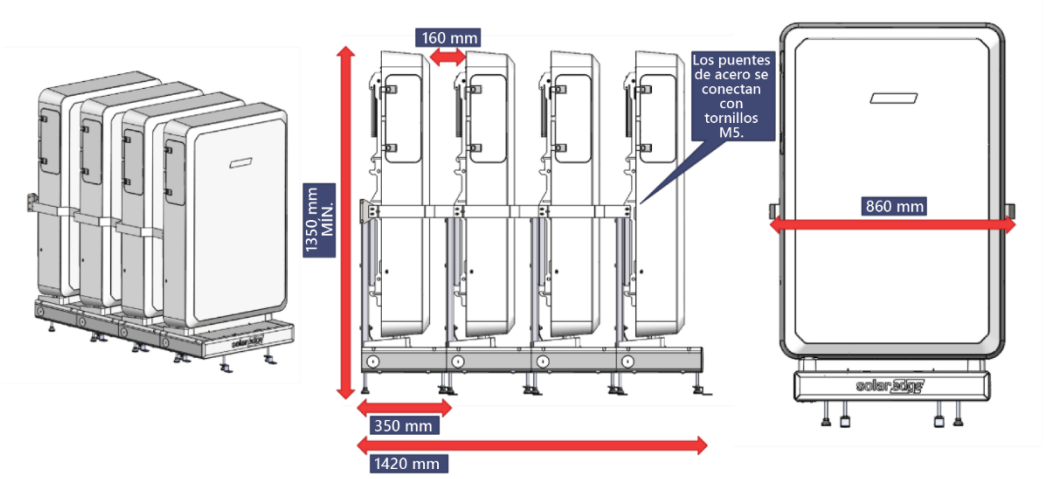

21. Sujete los conectores de soporte a soporte desde la parte frontal del montaje base trasero hasta los dos espárragos de montaje base internos y ajuste las tuercas M8 (1/2”) para sujetar el montaje base frontal al montaje base trasero.
22. Descarte los pasos que hacen referencia al soporte para pared y continúe desde el paso 11 para montar y conectar la batería, sujetar la tapa decorativa y fijar las dos baterías una con otra usando los tornillos M5 para sujetar un soporte lateral a cada lado de la batería.
23. Puede revertir el posicionamiento del soporte de conector para suelo para el último montaje en suelo del banco, de forma que el conector quede oculto debajo de la parte frontal del montaje. Esto impide que el montaje del conector de suelo se interponga en el camino de alguien que pase por el montaje de batería. Este paso es opcional; consulte la precaución Conector de suelo opcional.
24. Corte la tapa de la canaleta para que encaje en la base.
25. Atornille el logotipo decorativo frontal a la base.

Nota

Utilice el código QR para ver un video que le muestra cómo conectar y encadenar hasta 3 baterías juntas en los montajes en suelo.