Công tơ điện sử dụng Kết nối Modbus

SE-MTR-3Y-400V-A

PHỤ KIỆN

5 NĂM BẢO HÀNH

Công tơ điện sử dụng Kết nối Modbus dành cho Lắp đặt SolarEdge

- Thông số đọc được trên công tơ có độ chính xác cao, giúp giám sát sản lượng/tiêu thụ
- Thông số Nhập/Xuất trên công tơ dành cho chức năng giới hạn xuất
- Nhỏ và dễ lắp đặt - phù hợp với các bảng điện tiêu chuẩn
- Hỗ trợ lắp đặt quy mô dân dụng, thương mại và tiện ích
- Hỗ trợ đầu cuối đường dây RS485 120Ω

/ Công tơ điện sử dụng Kết nối Modbus

SE-MTR-3Y-400V-A

KHI ĐẶT MUA CÔNG TƠ, VUI LÒNG ĐẶT MUA CẢ MÁY BIẾN THẾ:

DÒNG ĐIỆN MÁY BIẾN THẾ(1)	RMS ĐỊNH MỨC DÒNG ĐIỆN (A)	BÊN TRONG (A X B) / BÊN NGOÀI (C X D)
SE-CTML-0350-070	70	10 x 10 / 25.4 x 39
SE-ACT-0750-50	50	20 x 20 mm / 61 x 60.4 mm
SE-ACT-0750-100	100	
SE-ACT-0750-250	250	
SE-CTS-2000-1000	1000	50,8 x 50,8 mm / 121 x 127 mm
SE-CTB-4X4-1200	1200	102 x 102 mm / 158 x 168 mm
SE-CTB-4X4-2000	2000	102 x 102 mm / 158 x 168 mm
SE-CTB-4X4.5-3000	3000	114 x 102 mm / 171 x 168 mm

(1) Một máy biến thế mỗi pha; để biết các trị số danh nghĩa khác, vui lòng liên hệ với SolarEdge
* Tổng chiều dài dây dẫn đôi xoắn CT là 2,4 mét.

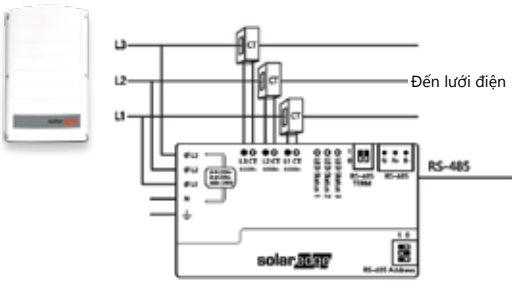

Kích thước máy biến thế

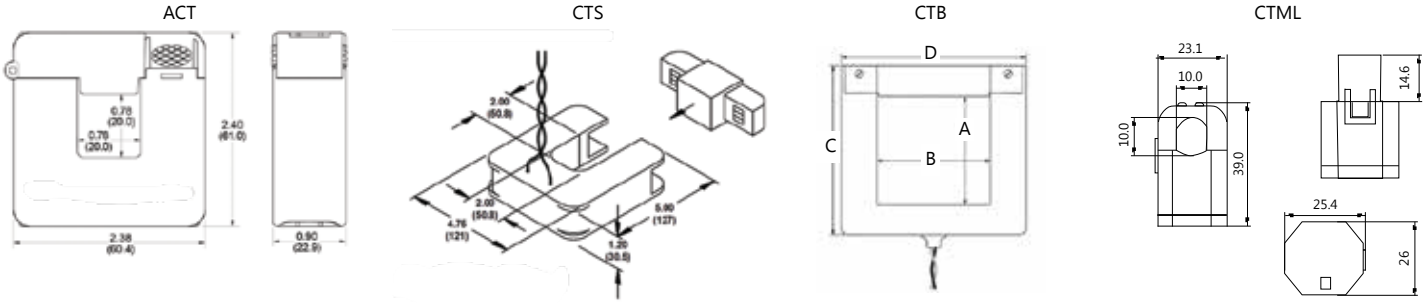

		SE-MTR-3Y-400V-A	THIẾT BỊ
DỊCH VỤ ĐIỆN			
Dải điện áp hoạt động	Dây nóng với Dây nóng	207 - 440	Vac
	Dây nóng với Dây nguội	108 - 305	Vac
Dải điện áp danh định	Dây nóng với Dây nóng	230 - 400	Vac
	Dây nóng với Dây nguội	120 đến 277	Vac
Tần số AC		45 - 65	Hz
Lưới điện được hỗ trợ(2) - Một pha; Ba pha		L / N / PE; L1 / L 2 / L3 / N / PE	
Mức tiêu thụ điện năng (tối đa)		3	W
CT Đầu vào		333	mV
GIAO TIẾP			
Giao diện giao tiếp được hỗ trợ		Cáp RS485 half-duplex, 3 dây (A, B, GND)	
Thời gian phản hồi(3)		≤200	ms
ID thiết bị mặc định (Modbus)		2	
Đầu cuối cáp RS485		120	Ω
ĐỘ CHÍNH XÁC (@25°C, PF: 1)(4)			
1% - 100% của Dòng điện CT định mức		±1.0	%
Độ chính xác IEC		IEC 62053-21 Loại 1, IEC 62053-23 Loại 2	
TUÂN THỦ TIÊU CHUẨN			
An toàn		IEC 61010-1, UL 61010-1, CAN/CSA-C22.2 Số 61010-1-04	
Độ miễn cảm		EN 61326: 2000, EN 61000-4-2, EN 61000-4-3, EN 61000-4-4, EN 61000-4-5, EN 61000-4-6, EN 61000-4-5, EN 61000-4-6,	
Mức phát thải		EN 55022 Loại B	
THÔNG SỐ LẮP ĐẶT			
Kích thước (R x D x C)		75 x 138,6 x 35 / 2,95 x 5,45 x 1,37	mm / in
Trọng lượng		225 / 0.49	gr / lb
Dải nhiệt độ hoạt động		-40 đến +85 / -40 đến +185	°C / °F
Độ ẩm tương đối (không ngưng tụ)		5% đến 90% lên đến 40°C giảm độ tuyến tính xuống 50% RH ở 55°C	
Cấp bảo vệ		IP20 - Thích hợp sử dụng trong nhà	
Kiểu lắp		Gắn thanh ray DIN / Bề mặt	
CẦU ĐẤU AC điện áp		tối đa 12 / 2,5	AWG/mm²
CẦU ĐẤU liên lạc		24 / 0,2 đến 14 / 2	AWG/mm²
Cầu đấu Biến dòng		24 / 0,2 đến 14 / 2	AWG/mm²

(2) Không cần Kết nối PE (Nối đất An toàn) để chạy công tơ
(3) Dành cho ứng dụng giới hạn công suất. Khi công tơ được kết nối tại điểm đấu nối lưới điện và khi sử dụng RS485 cho nhiều biến tần
(4) Sử dụng mẫu SE-ACTL-0750 CTs
± 1,75% từ 10% đến 100% dòng điện định mức cho CT SE-CTB
± 1,25% từ 10% đến 100% dòng điện định mức cho CT SE-CTB
± 1,25% từ 1% đến 100% dòng điện định mức cho CTML CTs

© SolarEdge Technologies Ltd. Đã đăng ký bản quyền. SOLAREDGE, logo SolarEdge, OPTIMIZED BY SOLAREDGE là các nhãn hiệu hoặc nhãn hiệu đã đăng ký của SolarEdge Technologies, Inc. Tất cả các nhãn hiệu khác được đề cập ở đây là nhãn hiệu của chủ sở hữu tương ứng. Ngày: 11/2020/V01/ENG. Có thể thay đổi mà không thông báo trước.

CE RoHS

solaredge