Guide de montage du socle pour batterie Energy Bank

Table des matières

Présentation du socle pour batterie **1**

Agencement et dimensions brutes du socle Energy Bank 1

Liste de pièces du Kit de socle Energy Bank 4

Outils requis 4

Assemblage du socle de la batterie Energy Bank **5**

Présentation du socle pour batterie

La batterie SolarEdge Energy Bank peut être installée au sol. Dans ce cas, chaque batterie est fixée sur un socle SolarEdge Energy Bank. Le socle est fourni dans un kit disponible à l'achat séparément de la batterie SolarEdge Energy Bank.

Le présent document indique les éléments fournis dans le kit du socle SolarEdge Energy Bank et explique comment assembler le socle et fixer la batterie dedans. Vous pouvez regarder une vidéo pour vous guider dans le processus.

Agencement et dimensions brutes du socle Energy Bank

Lorsque plusieurs batteries sont utilisées pour un système, plusieurs socles peuvent être installés ensemble placés les uns aux autres pour former un banc de batteries. La Figure 1 montre l'agencement de batteries SolarEdge Energy Bank montées sur des socles et alignées.

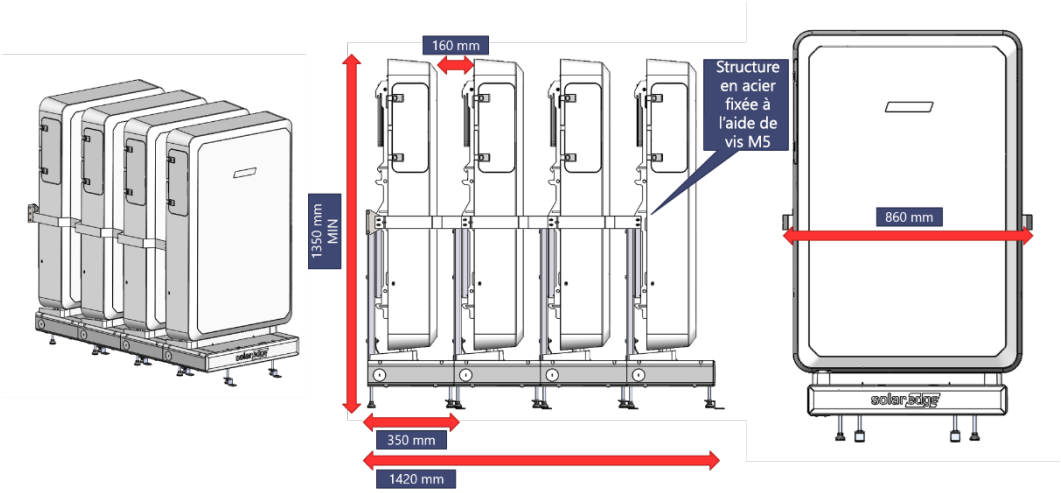

Figure 1 : Agencement de batteries Energy Bank – Vues en perspective, latérale et frontale

Tableau 1 : Dimensions du socle et socle avec batterie

Dimension	Mesure minimale (mm)
Hauteur du socle avec batterie	1350
Largeur du socle avec batterie	860
Profondeur du socle	350
Espace entre les batteries montées	160

Kit de montage au sol : base du socle et cadre d'appui

Dans le kit de montage au sol, nous livrons la base de socle et le cadre d'appui.

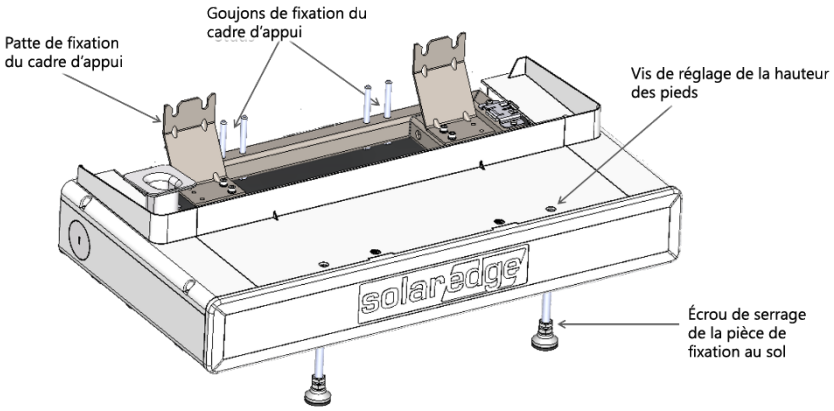

Figure 2: base de socle

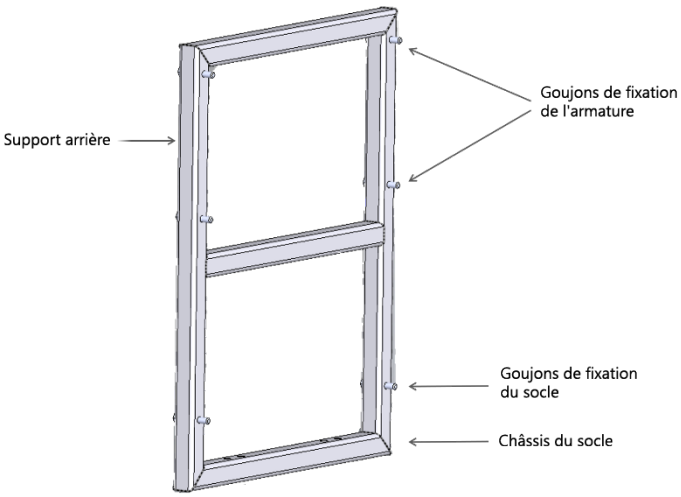

Figure 3: Cadre d'appui

Socle assemblé

Le socle assemblé comprend la base et le cadre d'appui, comme le montre l'illustration de gauche de la Figure 2. L'illustration de droite de la figure montre l'armature pour la batterie une fois qu'il est fixé au socle assemblé.

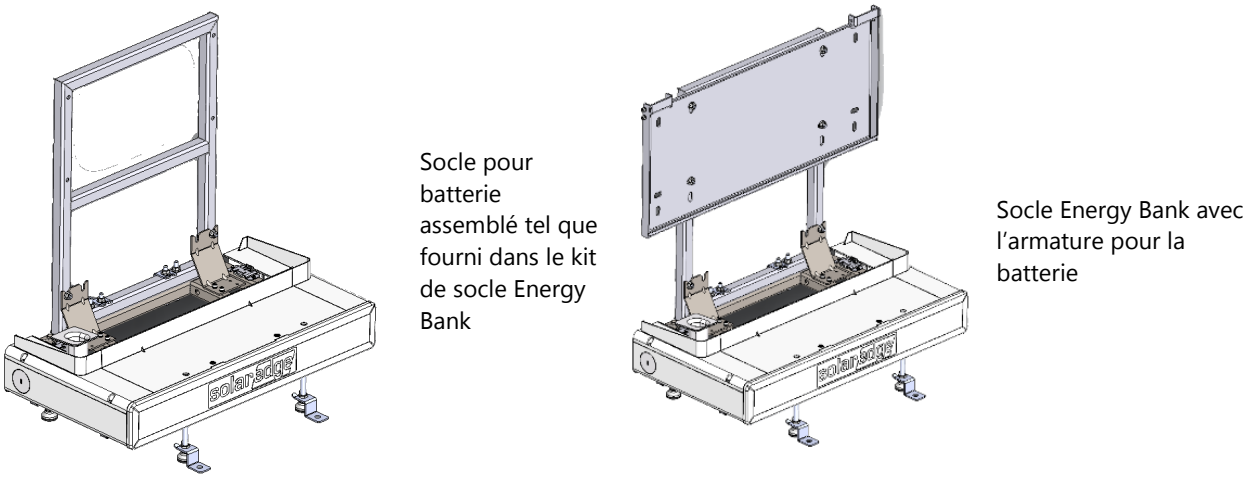

Figure 4 : Socle assemblé et socle avec l'armature pour la batterie

NOTE

L'armature de la batterie est distribuée avec la batterie dans le paquet standard. Elle ne fait pas partie du kit de montage au sol.

Liste de pièces du Kit de socle Energy Bank

Numéro de pièce	Nom de la pièce	Illustration de la pièce	Quantité
À définir	Base du socle	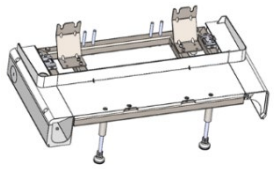	1
MCM-AS-00937-02	Cadre d'appui	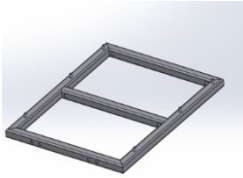	1
MCM-BR-00353-05	Fixation murale	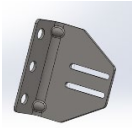	2
MCM-BR-00422-02	Fixation latérale	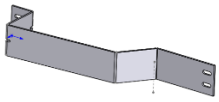	2
MCM-MC-06694-02	Pièce de fixation du socle	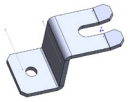	2
MCM-MC-05595-04	Pièce de fixation au sol (utilisation optionnelle)	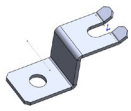	2
MCI-NT-00109	Écrou M8		10
MCI-SC-00307	Vis M5x13		6
MCI-SC-01519	Vis M5x80		2
MCI-SC-00077	Vis M5x10		2
MCP-MC-02218	Capot de batterie	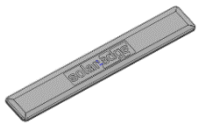	

Outils requis

- Perceuse électrique
- Niveau à bulle
- Clés Allen : 5/32", 5/16", 5 mm
- Mèches
- Clé dynamométrique
- Clés ou douilles : M8 / 1/2"

Assemblage du socle de la batterie Energy Bank

1. Déballez le kit du socle SolarEdge Energy Bank et disposez les pièces de manière à vérifier qu'elles sont toutes présentes en les comparant avec la liste.
2. Déplacez et positionnez le socle à coté du mur auquel il sera fixé. Positionnez le socle de façon que l'avant soit parallèle et opposé au mur.
3. Mettez de niveau et définissez la hauteur de la base du socle en utilisant une clé Allen 5 mm pour tourner les **vis de réglage de la hauteur** de chaque pied du socle.
4. Maintenez le support arrière de façon que les six goujons soient face à vous et que le châssis doté de quatre trous soit en bas.
5. Abaissez le support arrière sur les quatre goujons situés à l'arrière de la base. Vous devez vous assurer que les deux goujons inférieurs du support arrière rentrent dans les encoches extérieures du support de fixation du support arrière.
6. Vissez sans serrer les écrous M8 (1/2") sur chacun des goujons de la base et du support arrière pour maintenir le support en place. Serrez avec un couple de 17 Nm pour fixer solidement le support.
7. Tenez l'armature pour batterie face avant vers vous et placez-la sur les goujons du cadre d'appui.
8. Vissez sans serrer un écrou M8 (1/2") sur chacun des quatre goujons arrière pour maintenir l'armature en place, puis resserrez en appliquant un couple de 17 Nm pour sécuriser définitivement l'armature comme illustré sur la Figure 4.
9. Utilisez la vis courte M5 (Allen 5/32") pour fixer l'encoche inférieure de la fixation murale de part et d'autre de l'armature. Puis de placer le socle avec l'armature et la fixation murale contre le mur.

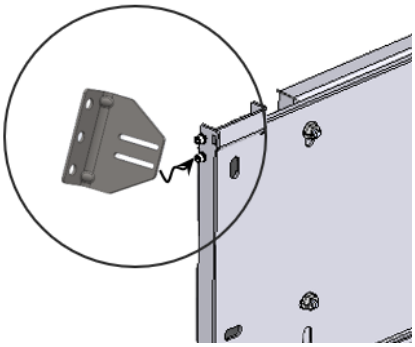

10. Utilisez les trous des fixations murales pour marquer sur le mur l'emplacement des trois trous de fixation situés de chaque côté. Percez les trous et fixez les fixations murales à la paroi.
11. OPTIONNEL : Insérez une pièce de fixation au sol entre l'écrou de fixation du support et l'assise de chaque pied. Positionnez la pièce de fixation au sol et repérez l'emplacement du trou de perçage. Retirez la pièce et percez les trous de fixation au sol.

ATTENTION !

Fixer au sol le socle est optionnel. La fixation au sol est possible si ces points sont validés :

- Ne peut pas contredire une législation locale ou nationale.
- Ne doit pas endommager toute infrastructure dans le sol tel qu'un système de chauffage au sol.

12. Positionnez et suspendez la batterie sur l'armature.
13. Vérifiez que le disjoncteur de la batterie est sur OFF.
14. Ouvrez le passe-câbles situé du côté gauche du socle et faites-y passer les fils. Faites passer les câbles dans le manchon situé en haut à gauche du socle et branchez-les à la batterie. Si vous installez plusieurs batteries par onduleur, utilisez des connecteurs de dérivation. Consultez le Guide d'installation rapide Energy Bank.
15. Insérez et serrez légèrement la vis M5 longue de fixation dans l'encoche supérieure de la fixation murale, de chaque côté. La vis de fixation longue passe à travers le boîtier de la batterie et joue le rôle de système de suspension de sécurité.
16. Vérifiez que le socle est bien de niveau et, au besoin, réglez la hauteur des pieds jusqu'à ce qu'il soit à l'horizontale.
17. Dans le cas où vous fixez le socle au sol, alors replacez les pièces de fixation au sol et positionnez-les sur le trou percé. Fixez-les au sol en appliquant un couple de 17 Nm et resserrez également les écrous M10 (11/16") de fixation du support en appliquant également un couple de 17 Nm.
18. Resserrez les deux vis M5 (Allen 5/32") de chaque fixation murale en appliquant un couple de 17 Nm.

19. Posez le capot décoratif.
20. Si vous installez des socles supplémentaires les uns derrière les autres, positionnez l'arrière du socle supplémentaire contre l'avant du socle déjà ancré au sol, et répétez les étapes 1 à 8 de la procédure de montage au sol. La figure montre la disposition des batteries fixées les unes aux autres.

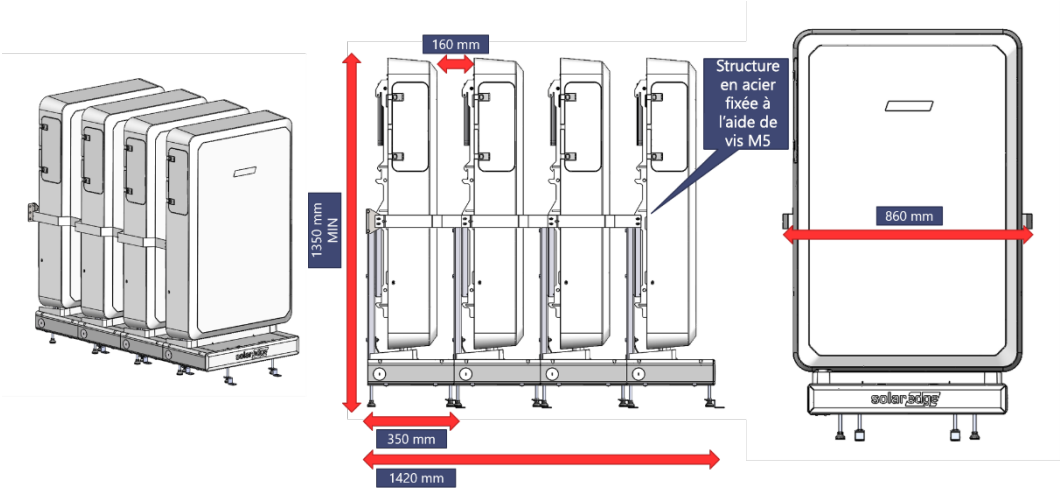

21. Joignez la pièce de fixation de socle à socle située à l'avant du socle arrière aux deux goujons internes du socle et resserrez les écrous M8 (1/2") pour fixer le socle situé devant.
22. Ignorez les étapes faisant référence à la fixation murale et continuez à partir de l'étape 11 pour monter la batterie. Procédez à son câblage, posez le capot décoratif, puis fixez les deux batteries l'une à l'autre à l'aide de vis M5 pour fixer un support latéral de chaque côté de la batterie.
23. Vous pouvez inverser la position de la pièce de fixation au sol du dernier socle de la banque afin qu'elle soit cachée sous l'avant du socle. Ceci permettra d'éviter qu'elle ne gêne le passage autour du socle. Cette étape est optionnelle, veuillez voir l'encadré « ATTENTION ! ».
24. Enclenchez la plinthe sur le socle.
25. Vissez le logo décoratif à l'avant du socle.

Note

Voici un lien vers la vidéo explicative sur le câblage de 3 batteries en communs pour un montage au sol.